Pneukrane (Gelände)

Gerätetyp	LTM 1100-2
Hubkraft	100 t
Auslegerlänge	71 m
Eigengewicht	60 t
Besonders	2 Hubwinden

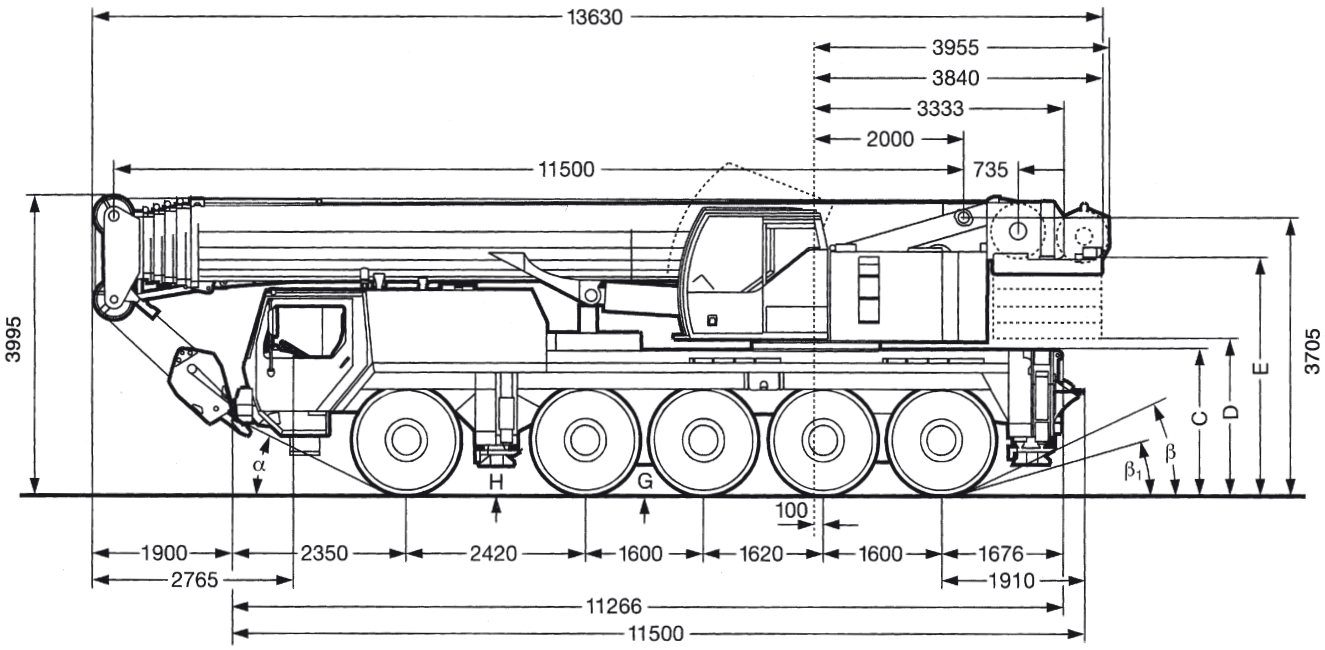

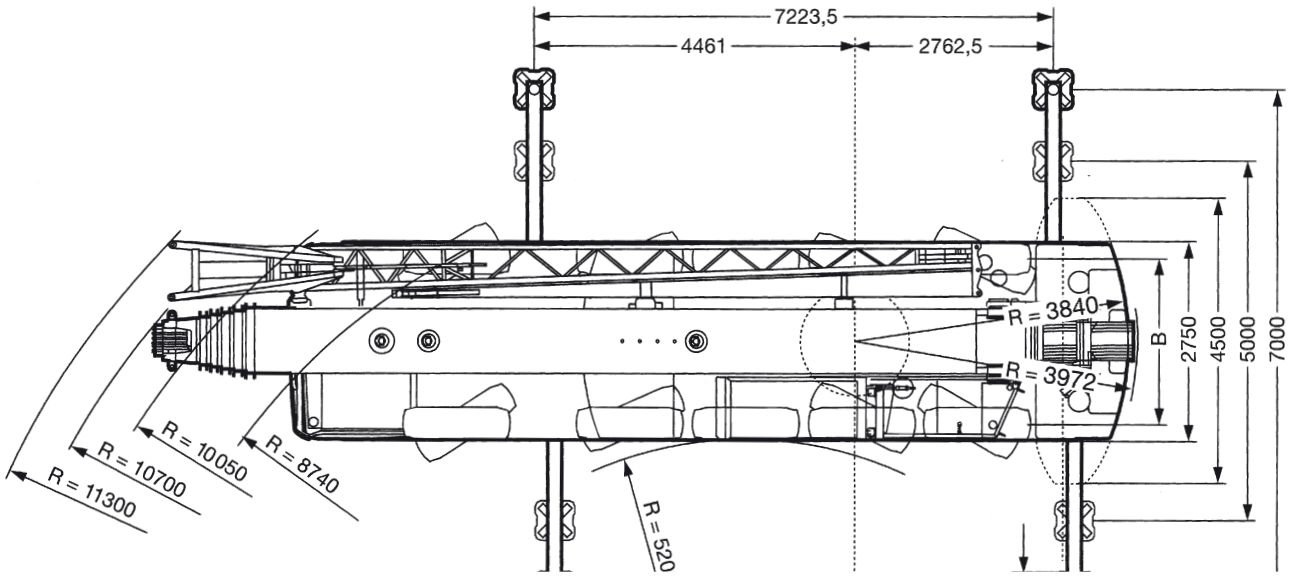

MUSFELDKRANAG

Musfeld Kran AG
Gellertstrasse 224

Postfach
CH-4020 Basel

Telefon 061 319 50 60
Fax 061 319 50 62

www.musfeldkranag.ch