Pneukrane (Gelände)

Gerätetyp	AC 100
Hubkraft	100 t
Auslegerlänge	67,2 m
Eigengewicht	60 t
Besonders	2 Hubwinden

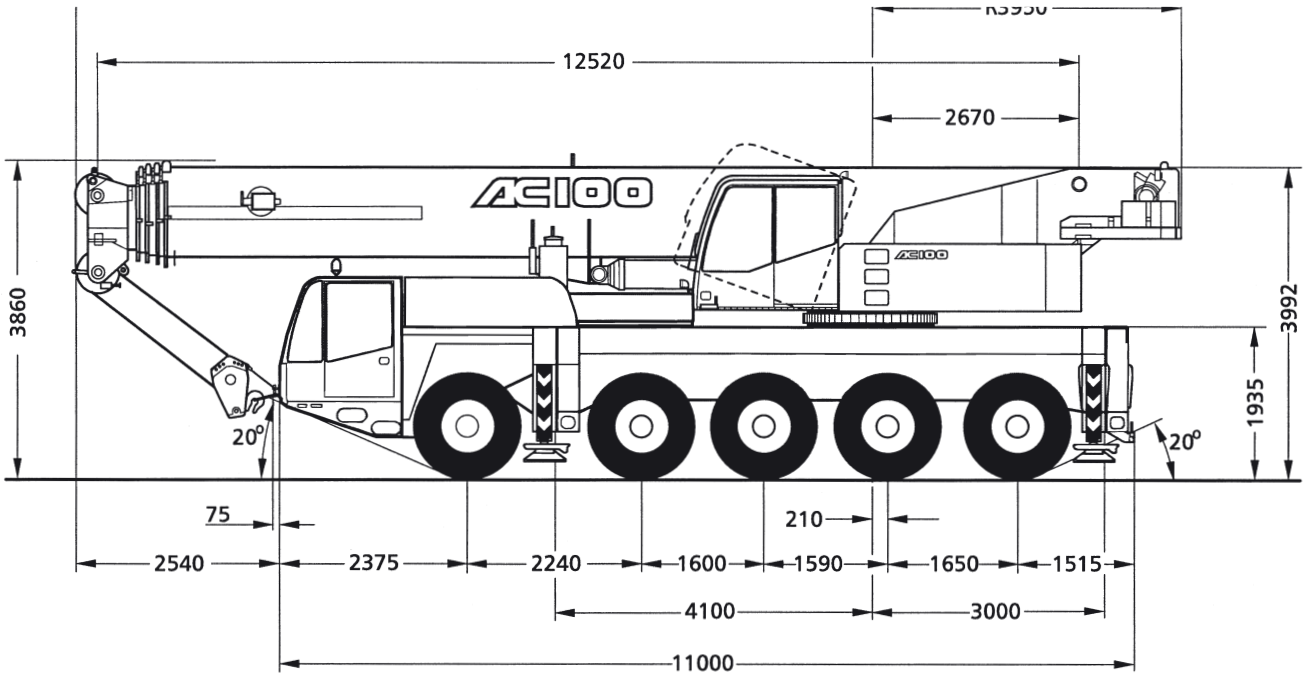

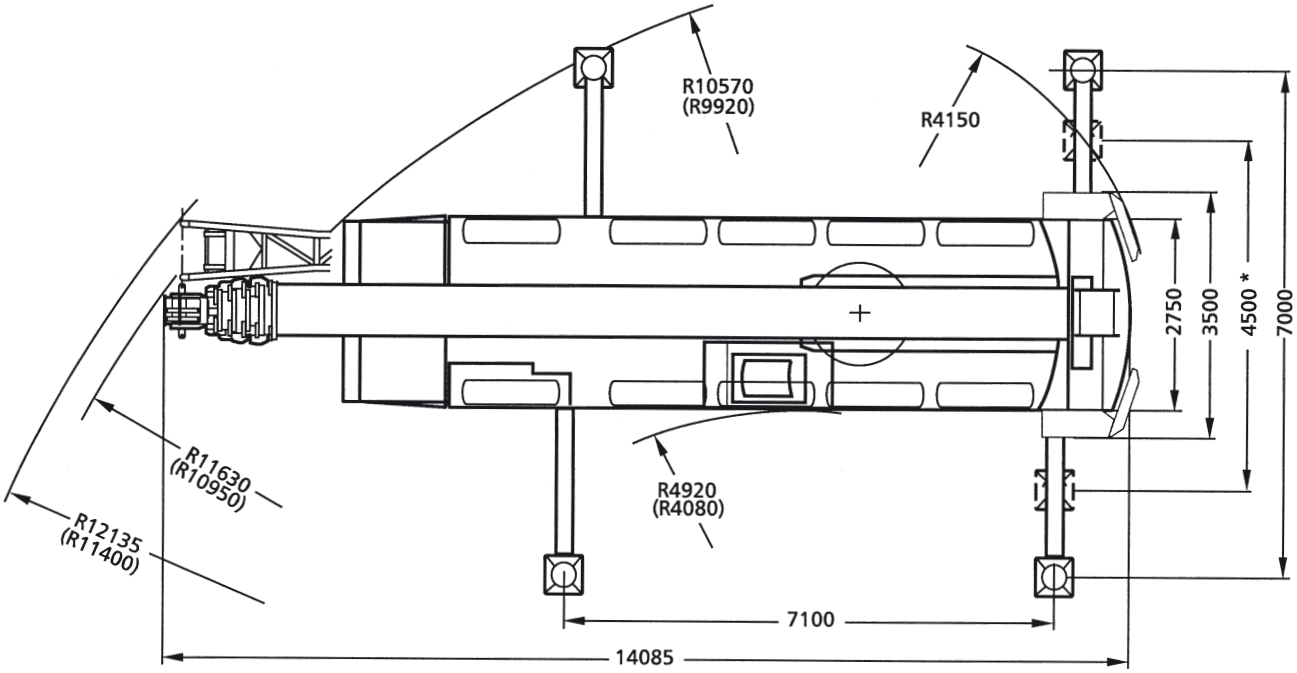

MUSFELDKRANAG
Musfeld Kran AG
Gellertstrasse 224
Postfach
CH-4020 Basel
Telefon 061 319 50 60
Fax 061 319 50 62
www.musfeldkranag.ch