Gelenkteleskop-Hebebühnen

Genie Z 33/18

Daten Hebebühne
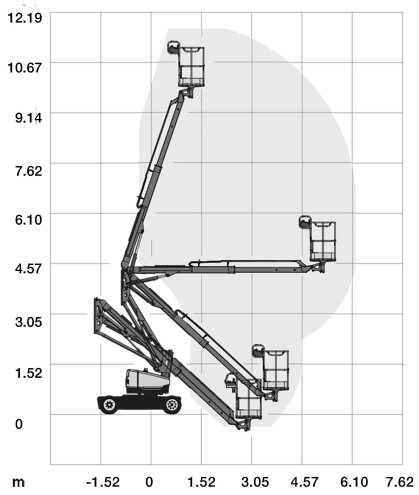
Typ	Genie Z 33/18
Arbeitshöhe	12.00 m
Plattformhöhe	10.00 m
Seitliche Reichweite	5.57 m
Arbeitskorb	1.17x0.76
Arbeitskorb drehbar	nein
Korbarm	ja
Tragkraft	200 kg
Fahrzeug-Länge	4.17 m
Fahrzeug-Breite / Arbeitsbreite	1.50 m
Fahrzeug-Höhe ohne Geländer	1.98 m
Fahrzeuggewicht	3665 kg
Betriebsart	Batterie (230 V)
Antrieb Bühne	2/2
Kranhaken	nein